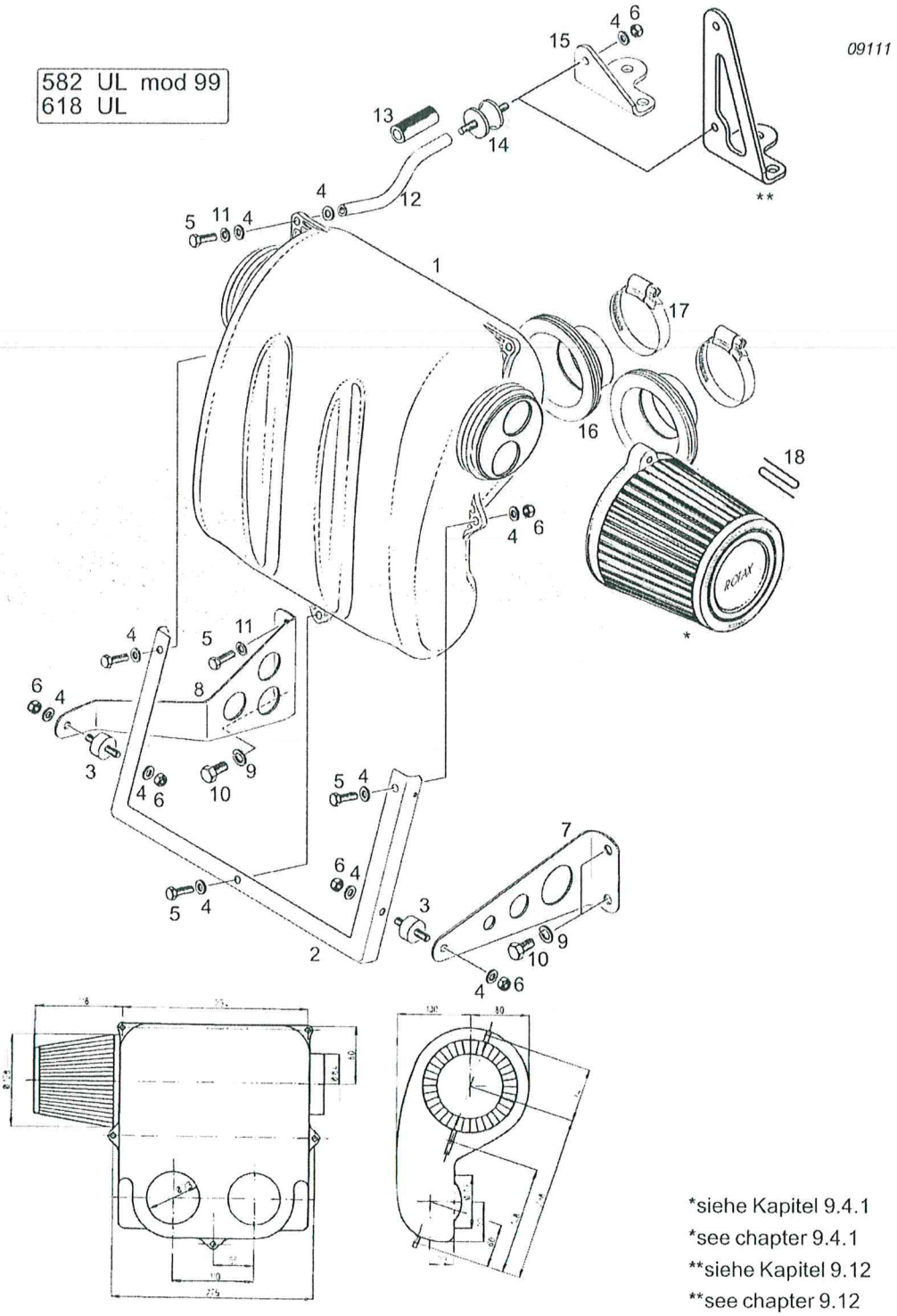

*siehe Kapitel 9.4.1
*see chapter 9.4.1
**siehe Kapitel 9.12
**see chapter 9.12

c04583